Compressor Alternativo

Série M e W

MAYEKAWA
MYCOM

www.mayekawa.com.br

MAYEKAWA MYCOM

Compressor Alternativo Série M

DIFERENCIAIS

FLUIDO REFRIGERANTE
Amônia (NH_3) e HFC (R134a, R404a, R507a, entre outros).

ATENDE MAIOR RANGE DE PRESSÃO
Foram realizadas melhorias nas peças principais para atender alta pressão e amplas condições de operação.

FÁCIL MANUTENÇÃO E AUMENTO DO INTERVALO DE TEMPO ENTRE AS REVISÕES
As peças principais foram projetadas para facilitar a manutenção. Além disso, é possível obter um aumento de 50 a 60% do tempo de intervalo entre as revisões.

ALTO DESEMPENHO QUANDO COMPARADO A OUTROS COMPRESSORES ALTERNATIVOS DO MERCADO

- Possui melhor desempenho (COP) em regime de congelamento utilizando NH_3, com aumento de até 20% no desempenho.
- Desempenho de 10% com a utilização de gases HFC ecológicos.

EFICIÊNCIA ENERGÉTICA

- Alto COP (coeficiente de performance).
- Excelente projeto de sistema de lubrificação reduz o atrito das peças móveis e prolonga a vida útil dos componentes internos.

PARTIDA EM ALÍVIO
O inovador controle de capacidade permite a partida em alívio com 0% de carga no compressor.

DUPLO ESTÁGIO PARA BAIXAS TEMPERATURA
O compressor duplo estágio é projetado com duas câmaras de sucção e duas de descarga. No seu interior, existem duas divisões, de forma que cada uma realiza a função de compressor simples estágio, sendo dois cilindros no estágio de alta (descarga) e os demais cilindros no estágio de baixa (sucção).

PAINEL MICROPROCESSADO MBR-11
Garante o monitoramento de todos os dispositivos de controle e segurança e possui protocolo aberto de comunicação Modbus. Dispõe de uma tela de 3,5” de interface touch screen colorida.

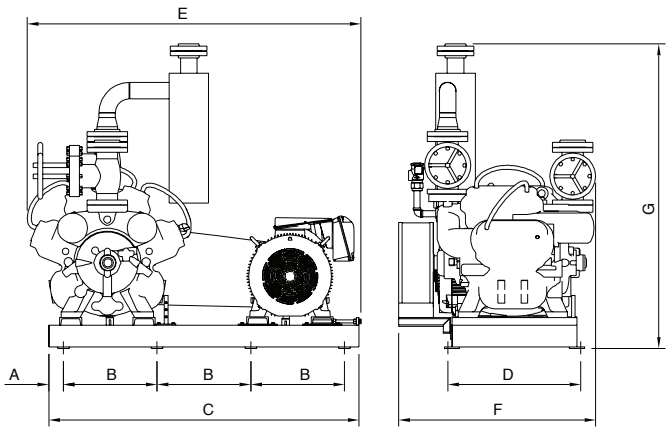

DIMENSÕES

Modelo	A	B	C	D	E	F	G	Nº de pontos para fixação	Peso (kg) sem o motor	ø Sucção		ø Descarga	
										1º Estágio	2º Estágio	1º Estágio	2º Estágio
2M	100	600	2.000	750	2.150	1.200	1.700	08	1.100	2.1/2”	-	2.1/2”	-
4M	100	650	2.150	922	2.220	1.410	1.980	08	1.990	4”	-	2.1/2”	-
6M	100	650	2.150	922	2.280	1.410	2.090	08	2.280	5”	-	4”	-
8M	100	650	2.150	922	2.310	1.410	2.110	08	2.560	5”	-	4”	-
62M	100	650	2.150	922	2.560	1.820	2.030	08	2.750	4”	3”	3”	2.1/2”

Dimensões em mm

TABELA DE CAPACIDADE DE COMPRESSOR ALTERNATIVO SÉRIE M

SIMPLES ESTÁGIO

Alta		-15/+35 °C		-10/+35 °C		-5/+35 °C		0/+35 °C		+5/+35 °C	
Modelo	m^3/h	Mcal/h	bkW	Mcal/h	bkW	Mcal/h	bkW	Mcal/h	bkW	Mcal/h	bkW
2M	256	104,6	37,3	133,9	40,4	168,6	42,9	209,2	44,5	259,2	45,1
4M	511	209,2	71,9	267,8	78,0	337,1	82,9	418,5	86,1	518,3	87,1
6M	767	313,8	106,5	401,6	115,7	505,7	123,0	627,7	127,7	777,5	129,1
8M	1.020	418,4	141,1	535,5	153,3	674,2	163,0	837,0	169,3	1.036,7	171,2

BAIXA

Baixa		-40/-10 °C		-35/-10 °C		-30/-10 °C		-25/-10 °C	
Modelo	m^3/h	Mcal/h	bkW	Mcal/h	bkW	Mcal/h	bkW	Mcal/h	bkW
2M	256	40,2	11,9	54,0	12,2	71,7	12,1	93,6	14,1
4M	511	80,5	21,3	108,0	21,9	143,4	21,8	187,1	25,5
6M	767	120,7	30,7	162,0	31,6	215,1	31,4	280,7	36,9
8M	1.020	160,9	40,1	216,1	41,3	286,7	41,0	374,2	48,4

DUPLO ESTÁGIO

Economizer		-40/+35 °C		-35/+35 °C		-30/+35 °C		-25/+35 °C		-20/+35 °C	
Modelo	m^3/h	Mcal/h	bkW	Mcal/h	bkW	Mcal/h	bkW	Mcal/h	bkW	Mcal/h	bkW
62M	767	117,9	73,0	151,0	81,5	192,1	90,6	243,9	100,5	309,9	111,2

Nota: Gás Refrigerante: Amônia/R717 - Rotação considerada: 1.200 rpm

Sub-resfriamento de 2°C e super-aquecimento de 2°C

* As especificações deste produto estão sujeitas a mudanças sem notificação prévia.

MAYEKAWA MYCOM

Compressor Alternativo Série W

DIFERENCIAIS

FLUIDO REFRIGERANTE
Amônia (NH_3) e HFC (R134a, R404a, R507a, entre outros).

BAIXO RUÍDO
Funcionamento silencioso devido ao perfeito equilíbrio dinâmico.

CONTROLE DE CAPACIDADE
Controle de capacidade automático através de um mecanismo hidráulico que atua segundo as variações da pressão de sucção.

MÉTODO DE TRANSMISSÃO
Por polia/correia ou acoplamento direto.

PAINEL MICROPROCESSADO MBR-11
Garante o monitoramento de todos os dispositivos de controle e segurança e possui protocolo aberto de comunicação Modbus. Dispõe de uma tela de 3,5” de interface touch screen colorida.

DUPLO ESTÁGIO PARA BAIXAS TEMPERATURAS
Compressor duplo estágio é projetado com duas câmaras de sucção e duas de descarga. No seu interior, existem duas divisões, de forma que cada uma realiza a função de compressor simples estágio, sendo dois cilindros no estágio de alta (descarga) e os demais cilindros no estágio de baixa (sucção).

SISTEMA SIMPLES DE RESFRIAMENTO DE ÓLEO E CABEÇOTES

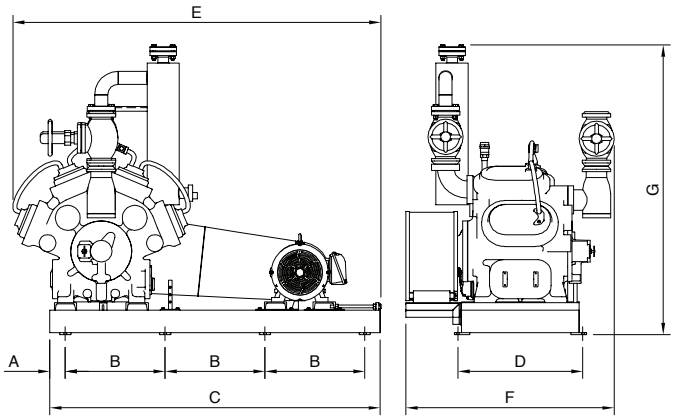

DIMENSÕES

Modelo	A	B	C	D	E	F	G	Nº de pontos para fixação	Peso (kg) sem o motor	ø Sucção		ø Descarga	
										1º Estágio	2º Estágio	1º Estágio	2º Estágio
4WA	70	500	1.640	550	1.800	960	1.520	08	700	2”	-	1.1/2”	-
6WA	70	500	1.640	550	1.850	1.050	1.560	08	820	2.1/2”	-	2”	-
8WA	100	600	2.000	680	2.250	1.100	1.600	08	990	3”	-	2.1/2”	-
4WB	105	640	2.130	750	2.300	1.200	1.760	08	1.350	3”	-	2.1/2”	-
6WB	105	680	2.250	850	2.470	1.420	1.850	08	1.690	4”	-	2.1/2”	-
8WB	105	680	2.250	850	2.500	1.420	1.970	08	1.840	4”	-	3”	-
42WA	70	500	1.640	550	1.860	1.200	1.550	08	880	2”	1.1/2”	1.1/2”	1.1/4”
42WB	105	640	2.130	750	2.390	1.500	1.830	08	1.710	3”	2”	2.1/2”	2”
62WA	100	600	2.000	680	2.250	1.300	1.600	08	960	2.1/2”	2”	2”	1.1/2”
62WB	105	680	2.250	850	2.560	1.500	1.760	08	1.850	4”	2.1/2”	2.1/2”	2”

Dimensões em mm

TABELA DE CAPACIDADE DE COMPRESSOR ALTERNATIVO SÉRIE W

SIMPLES ESTÁGIO

Alta		-15/+35 °C		-10/+35 °C		-5/+35 °C		0/+35 °C		+5/+35 °C	
Modelo	m^3/h	Mcal/h	bkW	Mcal/h	bkW	Mcal/h	bkW	Mcal/h	bkW	Mcal/h	bkW
4WA	155	57,0	21,7	73,0	23,3	91,6	24,5	113,2	25,2	139,5	25,2
6WA	233	85,5	32,6	109,5	35,0	137,5	36,8	169,9	37,8	209,3	37,8
8WA	310	114,0	43,5	146,0	46,7	183,3	49,1	226,5	50,4	279,1	50,4
4WB	382	139,3	50,6	179,9	54,7	227,5	58,0	283,2	60,4	351,7	62,0
6WB	573	209,0	75,8	269,9	82,1	341,3	87,0	424,8	90,6	527,6	93,0
8WB	765	278,6	101,1	359,8	109,5	455,1	116,0	566,4	120,9	703,5	124,0

BAIXA

Baixa		-45/-10 °C		-42/-10 °C		-40/-10 °C		-38/-10 °C		-35/-10 °C		-32/-10 °C		-30/-10 °C		-25/-10 °C	
Modelo	m^3/h	Mcal/h	bkW	Mcal/h	bkW	Mcal/h	bkW	Mcal/h	bkW	Mcal/h	bkW	Mcal/h	bkW	Mcal/h	bkW	Mcal/h	bkW
4WA	155	13,5	6,6	17,2	7,1	20,2	7,5	23,5	7,9	29,4	8,3	36,3	8,6	41,7	8,8	57,3	12,9
6WA	233	20,2	9,8	25,9	10,7	30,3	11,3	35,3	11,8	44,1	12,5	54,5	12,9	62,5	13,1	86,0	19,4
8WA	310	26,9	13,1	34,5	14,3	40,4	15,0	47,1	15,7	58,5	16,6	72,7	17,3	83,4	17,5	114,6	25,9
4WB	382	33,2	16,2	42,5	17,6	49,8	18,5	58,0	19,4	72,4	20,5	89,6	21,3	102,7	21,6	135,5	28,6
6WB	573	49,8	24,2	63,7	26,4	74,7	27,8	87,0	29,1	108,6	30,7	134,3	31,9	154,1	32,4	203,3	42,9
8WB	765	66,4	32,3	85,0	35,2	99,5	37,0	116,0	38,7	144,8	40,9	179,1	42,5	205,5	43,1	271,0	57,2

DUPLO ESTÁGIO

Baixa		-45/+35 °C		-42/+35 °C		-40/+35 °C		-38/+35 °C		-35/+35 °C		-32/+35 °C		-30/+35 °C		-25/+35 °C	
Modelo	m^3/h	Mcal/h	bkW	Mcal/h	bkW	Mcal/h	bkW	Mcal/h	bkW	Mcal/h	bkW	Mcal/h	bkW	Mcal/h	bkW	Mcal/h	bkW
42WA	155	16,8	15,5	20,1	16,7	22,5	17,5	25,2	18,3	29,7	19,4	34,7	20,7	38,3	21,5	48,7	23,5
62WA	233	22,6	20,2	26,9	21,7	30,1	22,7	33,5	23,8	39,4	25,4	45,8	27,0	50,5	28,1	64,1	30,7
42WB	382	39,2	35,4	48,9	39,9	54,9	41,9	61,5	43,8	72,5	46,8	84,9	49,8	94,4	51,7	120,4	56,9
62WB	573	54,8	48,6	65,4	52,4	73,3	54,9	81,9	57,5	96,2	61,6	112,3	65,7	124,2	68,5	159,1	75,7

Nota: Gás Refrigerante: Amônia/R717 - Rotação do Compressores: 1.200 rpm (1.150rpm somente para 42WB em -45/+35ºC)

Sub-resfriamento de 2°C e super-aquecimento de 2°C

* As especificações deste produto estão sujeitas a mudanças sem notificação prévia.

Filiais
NO BRASIL

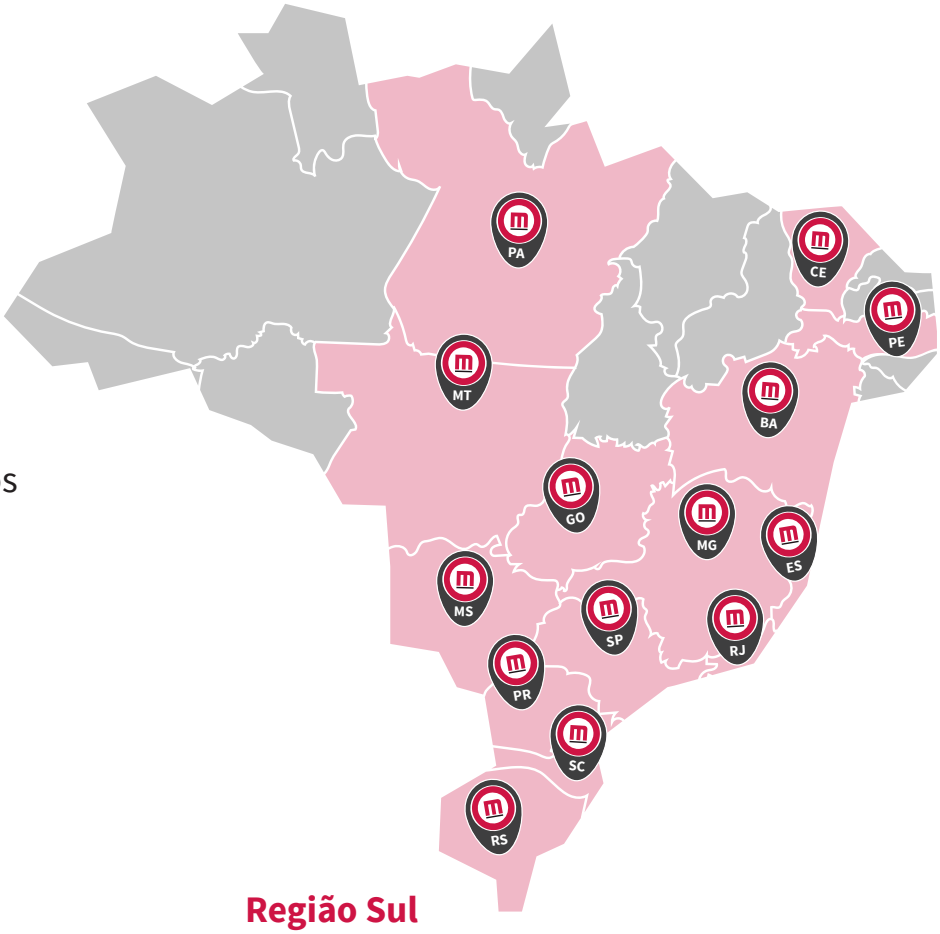

16 filiais

que atendem localmente
o cliente, reduzindo os custos
e encurtando a distância.

Região Sudeste

Belo Horizonte - MG
Tel: (21) 2431-3600
E-mail: filialbh@mayekawa.com.br

Linhares - ES
Tel: (27) 3264-1930
E-mail: filiales@mayekawa.com.br

Macaé - RJ
Tel: (22) 2772-6069 / (22) 2772-6073
E-mail: filialmacae@mayekawa.com.br

Rio de Janeiro - RJ
Tel: (21) 2431-3600
E-mail: filialrj@mayekawa.com.br

São José do Rio Preto - SP
Tel: (17) 3227-0235
E-mail: filialop@mayekawa.com.br

Região Nordeste

Fortaleza - CE
Tel: (81) 3342-7670
E-mail: filialce@mayekawa.com.br

Recife - PE
Tel: (81) 3342-7670
E-mail: filialpe@mayekawa.com.br

Salvador - BA
Tel: (71) 3341-0737
E-mail: filialba@mayekawa.com.br

Região Norte

Belém-PA
Tel: (81) 3342-7670
E-mail: filialbl@mayekawa.com.br

Região Sul

Canoas - RS
Tel: (51) 3429-1860
E-mail: filialsul@mayekawa.com.br

Cascavel - PR
Tel: (11) 4654-8012 / (11) 97111-6274
E-mail: filialcas@mayekawa.com.br

Chapecó - SC
Tel: (49) 3324-6881
E-mail: filialcha@mayekawa.com.br

Curitiba - PR
Tel: (41) 3383-1518
E-mail: filialctba@mayekawa.com.br

Região Centro-Oeste

Campo Grande-MS
Tel: (17) 3227-0235
E-mail: filialcg@mayekawa.com.br

Cuiabá - MT
Tel: (65) 3364-4724
E-mail: filialcuiaba@mayekawa.com.br

Goiânia - GO
Tel: (62) 3093-5062
E-mail: filialgo@mayekawa.com.br

Matriz Arujá - SP
Rua Licatem, 250 - Jd. Fazenda Rincão - Arujá/SP

Tel: (11) 4654-8000 ou (11) 3215-9000 | E-mail: comercial@mayekawa.com.br